353 G HT

MONOFÁSICA
SINGLE PHASE



La primera máquina Soft Serve de mostrador por gravedad de 2+1 sabores

The first gravity Counter Top Machine 2+1 Flavors

ICETEAM 1927

SOFT SERVE DE MOSTRADOR 2+1 SABORES

MOTORES INDEPENDIENTES



PANEL DE CONTROL TÁCTIL
Nueva pulsantiera con botones táctiles y controles interactivos.

CAPACITIVE ELECTRONIC TOUCH
New control panel with touch keys and interactive controls.

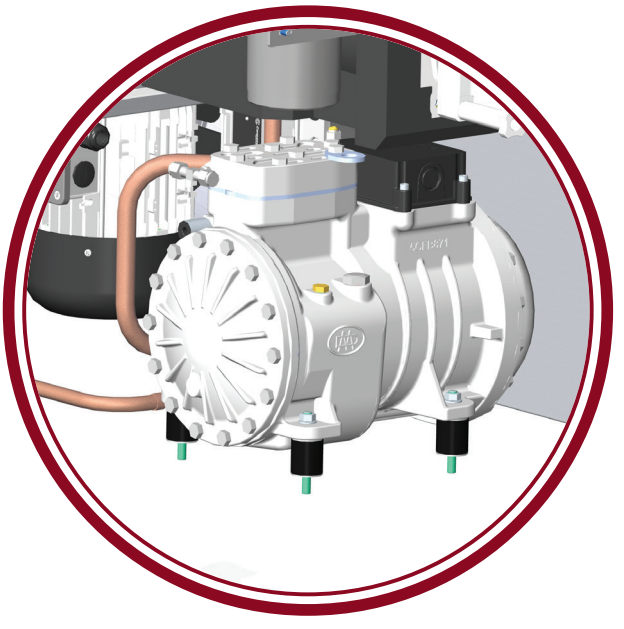

Compresor semihermético

Semi-ermetic compressor



Dos motores agitadores
Dos motores agitadores permiten una gestión completamente independiente de ambos lados de dispensación de la mezcla.

Double motor beater
allow for completely independent management of the two sides of the mix extraction.

GRAVITY COUNTER TOP MACHINE 2+1 FLAVORS

HT

DUAL INDEPENDENT MOTORS

Tratamiento térmico

Innovador sistema de tratamiento térmico de la mezcla que aprovecha la tecnología de gas caliente tanto en las cubas como en los cilindros, garantizando una perfecta conservación de la mezcla y facilitando el uso y la limpieza.

Heat Treatment

Innovative thermal processing system for the mixture, utilizing hot gas technology in both tanks and cylinders, designed to ensure consistent mixture preservation and to optimize operational efficiency, usability, and cleaning procedures.

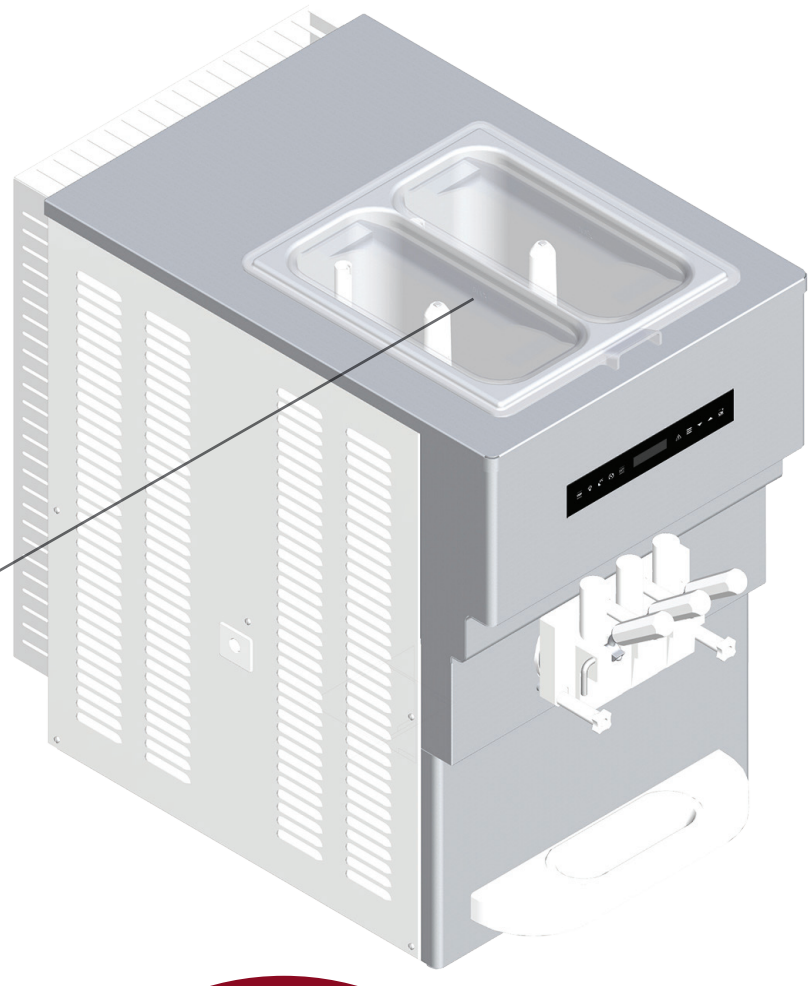

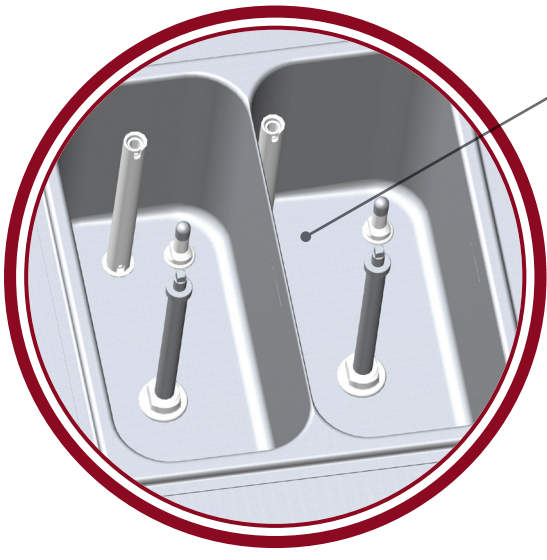



DOBLE CUBA

Dos cubas independientes de 14 litros cada una, con doble agitación.

DOUBLE TANKS

Two separate tanks of 14 liters each with dual agitation system.

EXTENDO
EXTEND THE LIFE OF YOUR MACHINES

Si può estendere la garanzia sulla macchina per ulteriori 2 anni.
Chiedi al tuo distributore per conoscere i dettagli.

It is possible to extend the warranty of the machine for 2 additional years.
Ask your distributor to know the details.

353 G HT

CARACTERÍSTICAS PRINCIPALES:
TOP FEATURES:

Dos sistemas completamente independientes •
Innovador sistema de tratamiento térmico de la mezcla•
Nuevo motorreductor con motor monofásico •
Nuevo sistema electrónico capacitivo •
Dos cubas independientes •

Two completely independent systems •
Innovative thermal processing system for the mixture •
New gearmotor with three-phase motor •
New Capacitive Eletronic •
Two separated tanks •

CARACTERÍSTICAS TÉCNICAS
TECHNICAL SPECIFICATIONS

		353 G HT
Producción horaria Hourly production	kg	30
Sabores Flavors	n.	2+1
Capacidad de la cuba Capacity tank	lt	14x2
Potencia instalada Rated power	kW	5,1
Amperaje Amps	A	32
Condensación Cooling	aria/air	
Alimentación eléctrica Electrical supply	STANDARD	220/ 1 / 60 Hz
Ancho Width	mm	559
Profundidad Depth	mm	853
Altura Height	mm	836
Peso neto y peso bruto Net-Gross weight	kg	215 - 255
Dimensiones del embalaje Package Dimensions	cm	173x100x117H

Las características mencionadas son solo orientativas. Iceteam 1927 se reserva el derecho de realizar todas las modificaciones que considere necesarias sin previo aviso. All specifications mentioned must be considered approximate. Iceteam 1927 reserves the right to modify, without notice, all parts deemed necessary.

ICETEAM 1927

40011 Anzola dell'Emilia (Bo) Italy . Via Emilia 45/a . Tel. +39.051.6505330 . Fax +39.051.6505331 . e-mail: info@iceteam1927.it . www.iceteam1927.it

an Ali Group Company

ALI GROUP

The Spirit of Excellence