Cuiseurs doubles CP800X2 et CP900X2



DONNÉES D'ALIMENTATION ÉLECTRIQUE

Voltage	400V	230V
Phases	3+N	3
Fréquence	50 Hz	50 Hz / 60 Hz
Voltage auxiliaire	24 VDC	
Consommation électrique maximum	8,6 kW	

DONNÉES TECHNIQUES

Nombre total de paniers	Capacité de la cuve
8	20 litres

IMPORTANT
Le débit de l'appareil dépend fortement du format de pâtes utilisé, du type de pâtes (fraîches, pasteurisées, sèches), du remplissage des paniers et du mode d'utilisation de l'opérateur.

DESCRIPTION

Les composants principaux des cuiseurs à pâtes CP800X2 et CP900X2 sont les suivants :

Pos.	Composant
1	Commutateur général
2	Carte de contrôle supérieure
3	Carte de contrôle inférieure
4	Paniers de cuisson de droite
5	Paniers de cuisson de gauche
6	Débitmètre
7	Bouton rotatif du robinet de chargement
8	Bouton rotatif du robinet d'évacuation

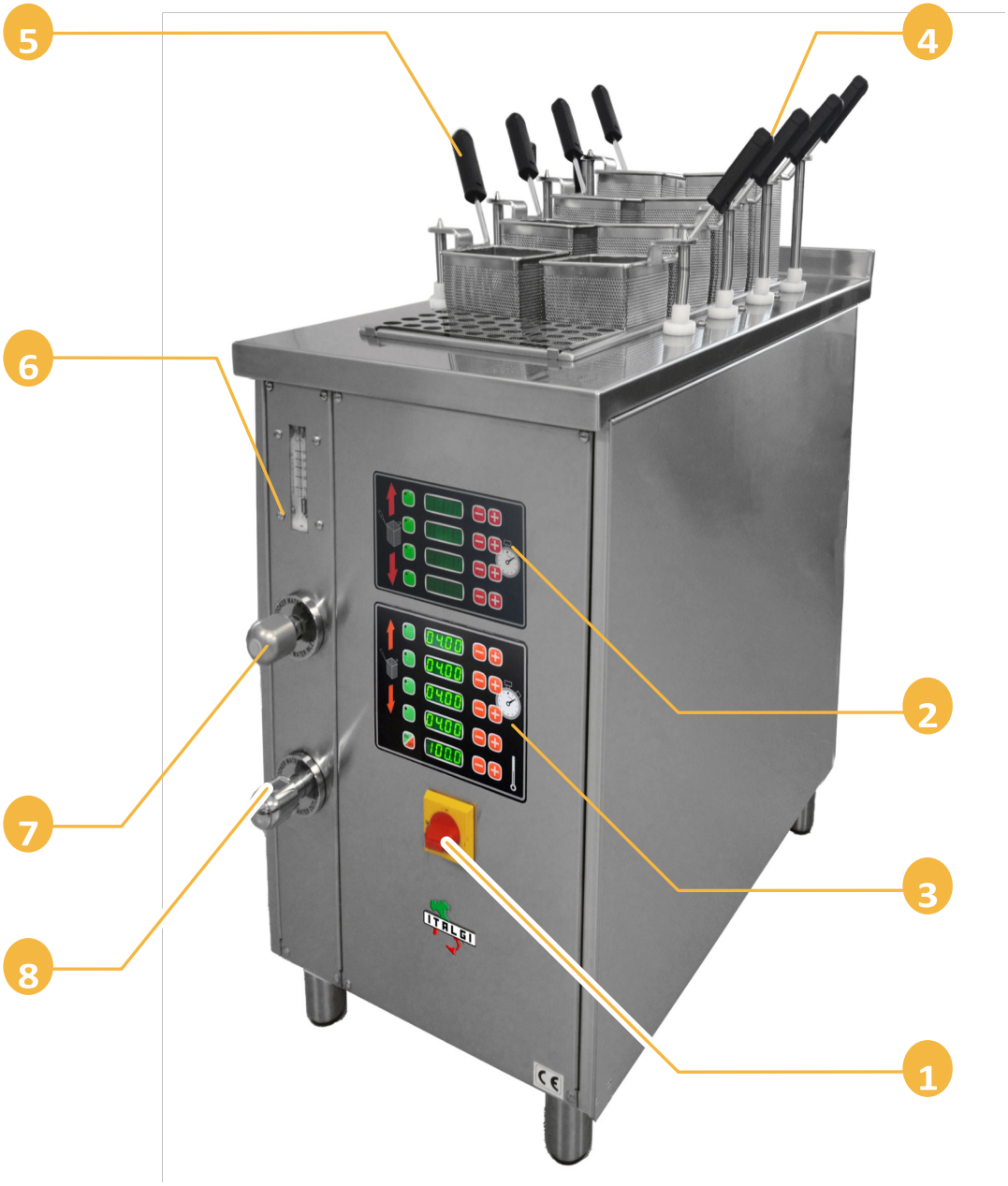

DIMENSIONS

Encombrement général

CP800X2		CP900X2	
Dimensions	490 x 800/840 x 840/900H mm	Dimensions	490 x 900 x 840/900H mm
Poids	70 kg	Poids	75 kg

Cuiseur double CP800X2

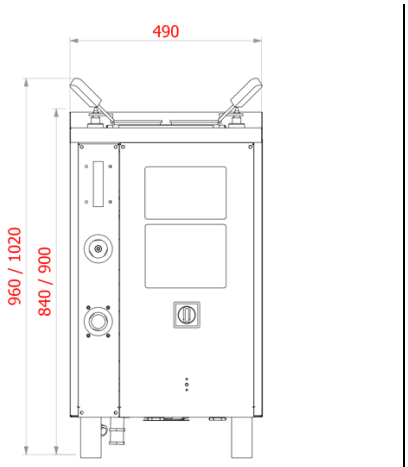

Vue de face

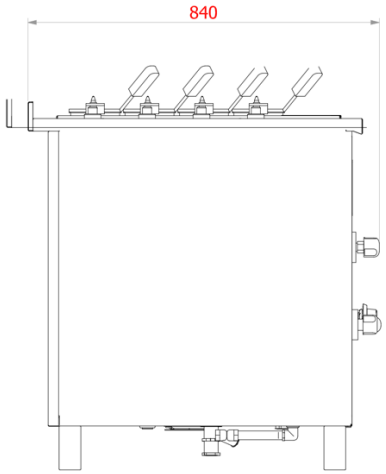

Vue latérale

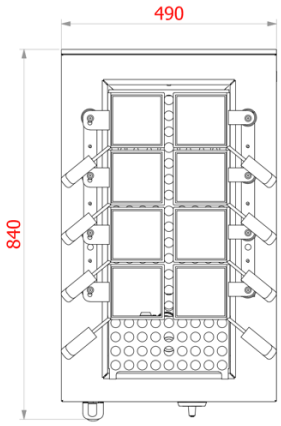

Vue de dessus

Cuiseur double CP900X2

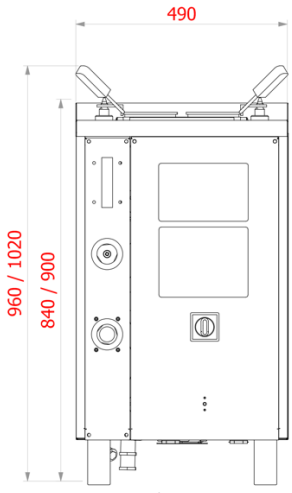

Vue de face

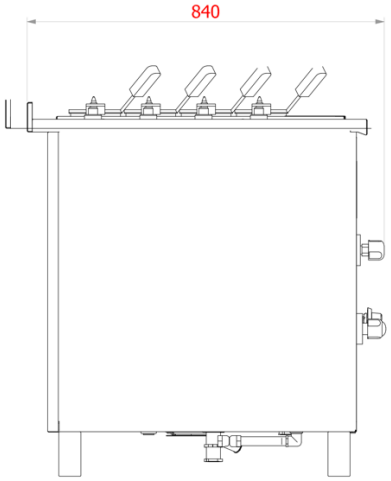

Vue latérale

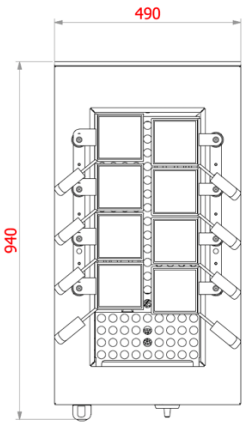

Vue de dessus